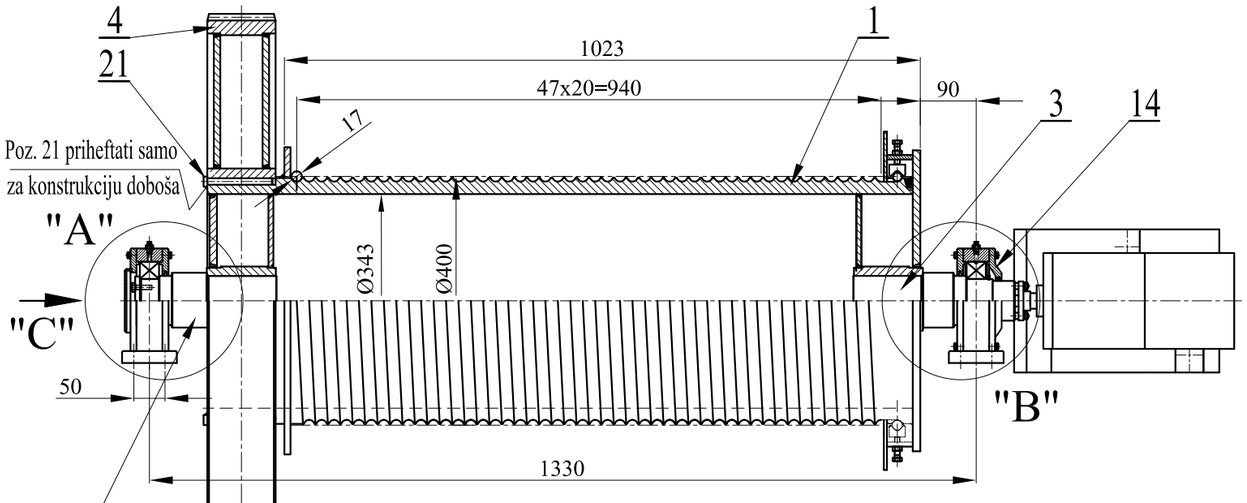

POGLED "C"

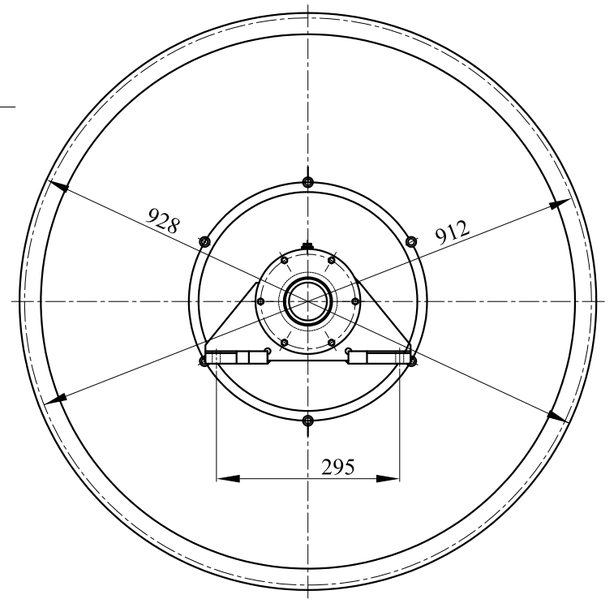

DETALJ "A"
RAZMERA 1:5

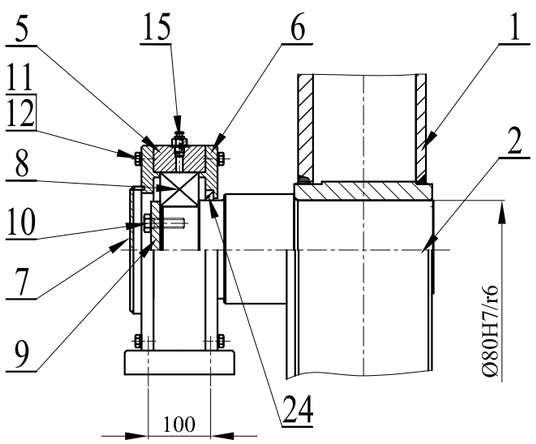

DETALJ "B"
RAZMERA 1:5

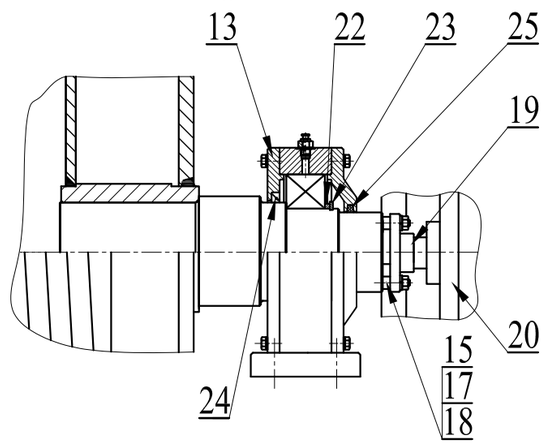

Napomena: Stepen tačnosti prema JUS M.A1.410: srednji

Poz	Kom	Broj crteža	Naziv	Dimenzije	Standard	Materijal	Jedinična masa	Ukupna masa	Napomena
25	1		ZAPTIVAČ	Ø76/Ø64 X 4		FILC	0,001	0,01	
24	2		SEMERING	Ø95/Ø70 X 7	ORB - A		0,01	0,02	"MARJAN ČAVIĆ"
23	1		USKOČNIK	70	JUS M.C2.401		0,01	0,01	
22	1	MV 02-22-00	PRSTEN	Ø145/Ø130 X 6		Č 0563	0,6	0,6	
21	6	MV 02-21-00	OSOVINICA	Ø16 X 110		Č 1530.4	0,1	0,6	
20	1		GRANIČNA SKLOPKA				8,0	8,0	STOMAG
19	1	MV 02-19-00	POLUTKA SPOJNICE			Č 1531	0,21	0,21	Rm > 600 N/mm²
18	3		NAVRTKA	M6	JUS M.B1.601	5	0,01	0,03	
17	3		ELASTIŠNA PODLOŠKA	A6	JUS M.B2.110	Č 2130	0,001	0,003	
16	3	MV 02-16-00	ČEP	Ø10 X 35		CuZn20	0,013	0,09	HB > 70
15	2		MAZALICA	A M16 X 1,5	JUS M.C4.611		0,05	0,1	
14	1	MV 02-14-00	POKLOPAC 4	Ø168/Ø65 X 24		Č 0563	2,5	2,5	
13	1	MV 02-13-00	POKLOPAC 3	Ø168/Ø83 X 13		Č 0563	1,8	1,8	
12	24		ZAVRTANJ	M6 X 20	JUS M.B1.053	5.8	0,002	0,048	
11	27		ELASTIČNA PODLOŠKA	A6	JUS M.B2.110	Č 2130	0,001	0,027	
10	3		ZAVRTANJ	M12 X 35	JUS M.B1.053	5.8	0,04	0,12	
9	1	MV 02-09-00	PRIRUBNA PLOČA	Ø78 X 7		Č 0563	0,5	0,5	
8	2		LEŽAJ	Ø125/Ø70 X 31	22214		1,55	3,1	FAG
7	1	MV 02-07-00	POKLOPAC 2				2,4	2,4	
6	1	MV 02-06-00	POKLOPAC 1	Ø168/Ø83 X 15		Č 0563	2,0	2,0	
5	2	MV 02-05-00	KUĆIŠTE LEŽIŠTA				7,0	14	
4	1	MV 02-04-00	GONJENI ZUPČANIK			Č 1530			
3	1	MV 02-03-00	OSOVINA 2	Ø90 X 260		Č 1530.4	9,5	9,5	
2	1	MV 02-02-00	OSOVINA 1	Ø90 X 219		Č 1530.4	8,0	8,0	
1	1	MV 02-01-00	DOBOŠ				404	404	

Komada: 6		Razmera/Scale 1:10		Masa/Weight 458 kg	Brodogradilište "Shipyard Bomex 4M"
			Datum	Ime	SKLOP VITLA
		Projektovao	09/04/2007	Z.Petković	
				S.Bošnjak	
		Obradio			MV 02-00-00
		Kontrolisao			Blatt/Sheet 1/1
Izmena	Datum	MAŠINSKI FAKULTET		Beograd	A3